Technische Information

Stoll Frontlader

Relaiskabelbaum für ProControl

Geltungsbereich:	Stoll Frontlader ältere Modelle in Verbindung mit ProControl
Symptom:	Ausfall einzelner oder aller elektronischen Funktionen
Mögliche Ursache:	erhöhte Stromaufnahme, nicht verbauter Relaiskabelbaum

Das ProControl ist auf den Einsatz mit den aktuellen Frontladern der FZ-ProfiLine-Serie und CL-ClassicLine- Serie entwickelt worden. Auch die Selbstüberwachung des Frontladers auf Kurzschluss nach Plus, Kurzschluss nach Minus (Masse) und die Kabelbruchüberwachung sind für die FZ- und CL- Serie ausgelegt.

Die älteren Stoll Frontlader z.B. aus der Robust F –Serie können ebenfalls problemlos mit der ProControl- Steuerung bedient werden. Hier wird ein Relaiskabelbaum Et-Nr. 3627330 benötigt.
Ohne den Relaiskabelbaum kommt es auf Grund der höheren Stromaufnahme der Magnetspulen am Frontlader zu Sicherheitsabschaltungen. Diese sind bei vorhandenen Fehlern gewollt (FZ und CL).

Hier sind 2 Versionen im Markt links die neue Version und rechts die ältere Version. Die Funktion ist bei beiden Relaiskabelbäumen komplett identisch. Die Kabelbäume basieren auf Halbleitertechnik.

Der Relaiskabelbaum lässt sich einfach in das ProControl integrieren, er wird einfach zwischen die Deutschsteckverbindung Kabelbaum(ProControl) und 7-pol Steckdose montiert.
Falls eine im Hydrofix integrierte Elektrosteckverbindung vorliegt muss der Stecker vom Kabelbaum mit dem Stecker vom Relais Kabelbaum getauscht werden. Später folgende Anleitung beachten.

Der Relaiskabelbaum benötigt eine zusätzliche Stromversorgung mit Dauerstrom (Kontakt 30), nach Möglichkeit direkt ab Batterie. Zur Herstellung dieser Stromversorgung liegt ein „rotes Kabel“ mit Sicherung dem Satz bei.
Dieses Kabel wird in den Steckplatz 8 montiert in den Kabelbaum vom ProControl.
Dazu den grünen Sicherungskeil ziehen, Kontakt einstecken bis dieser einrastet und anschließend den Sicherungskeil wiedereinsetzen.

Wilhelm Stoll Maschinenfabrik GmbH
Bahnhofstr. 21
38268 Lengede / Germany

Geschäftsführer: Lubomír Stoklásek,
Telefon +49 5344 20-0 · Fax +49 5344 20-137
service@stoll-germany.com · www.stoll-germany.com

Handelsregister Hildesheim
HRB Reg.-Nr. 100823
USt.-ID-Nr. DE 116295948 · St.-Nr.: 38 / 206 / 36317

Technische Information

Stoll Frontlader

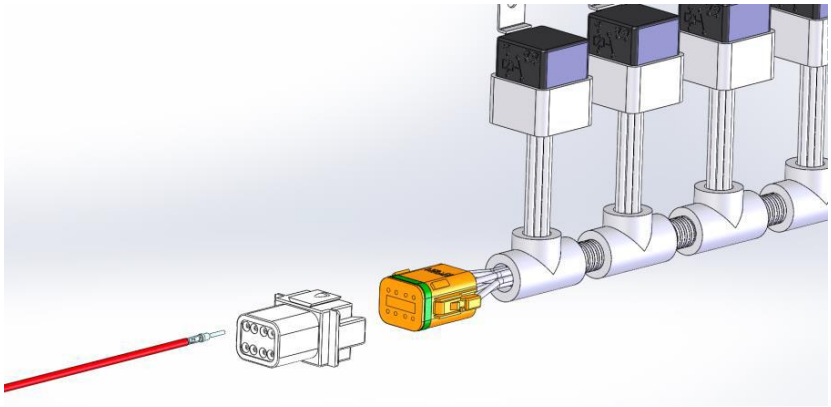

Wenn der Relaiskabelbaum montiert ist muss die Programmierung vom ProControl geändert werden.
Dieses erfolgt über den Joystick. Die Schritte sind zwingend einzuhalten:

- Programmiermodus aktivieren: Joystick in Richtung Heben ziehen und die blaue Taste drücken und beides halten. Zündung einschalten. Joystick und Taste solange halten bis die LED „Ein/Aus-Taste“ schnell blinkt
- Taste Werkzeugverriegelung (S3) betätigen
- Taste S3 nochmals betätigen
- Jetzt muss die LED der Taste S3 dauerhaft leuchten
- Zündung ausschalten.

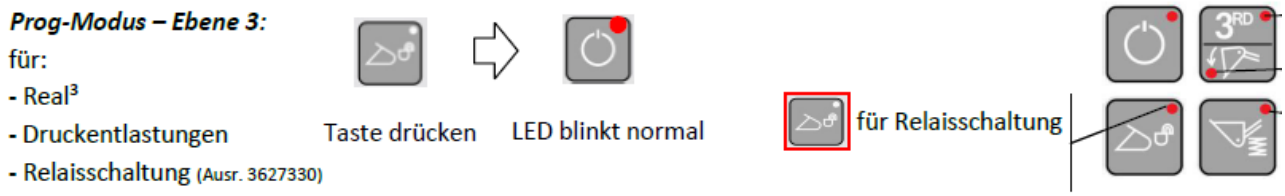

TI-2.3-16-02_DE

Wilhelm Stoll Maschinenfabrik GmbH
Bahnhofstr. 21
38268 Lengede / Germany

Geschäftsführer: Lubomír Stoklásek,
Telefon +49 5344 20-0 · Fax +49 5344 20-137
service@stoll-germany.com · www.stoll-germany.com

Handelsregister Hildesheim
HRB Reg.-Nr. 100823
USt.-ID-Nr. DE 116295948 · St.-Nr.: 38 / 206 / 36317

Technische Information

Stoll Frontlader

Umbau Pro Control auf Relaiskabelbaum

Achtung:
Diese Anleitung bezieht sich nur auf die Ausführung „Elektrik im Hydrofix integriert“. Haben Sie eine 7 polige Steckdose, brauchen Sie diese Anleitung nicht beachten. Dann gilt die Anleitung welche dem Relaiskabelbaum beigelegt ist.

Umbau Pro Control auf Relaiskabelbaum

Achtung:
Diese Anleitung bezieht sich nur auf die Ausführung „Elektrik im Hydrofix integriert“. Haben Sie eine 7 polige Steckdose, brauchen Sie diese Anleitung nicht beachten. Dann gilt die Anleitung welche dem Relaiskabelbaum beigelegt ist.

Demontage:

1. Fünf Schrauben (1) am Hydrofix herausdrehen.
2. Hydrofix (2) zusammen mit Frontcover (6) abnehmen.
3. Elektrik-Steckverbinder vom Kabelende (X2) herausnehmen

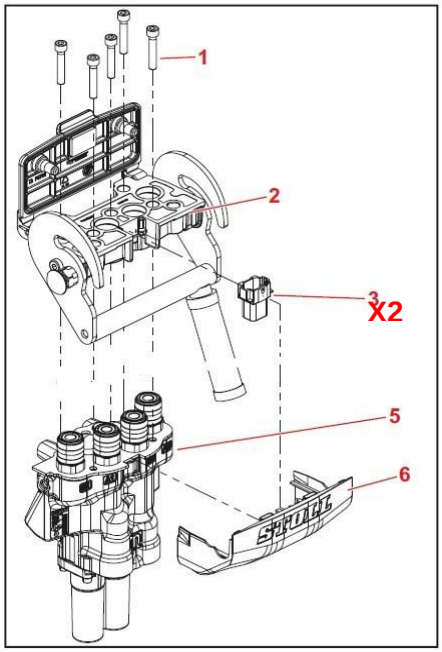

Modifikation Frontcover:

1. Am Frontcover die „Nase“ soweit entfernen, das das Wellrohr des Relaiskabelbaums durchpasst.

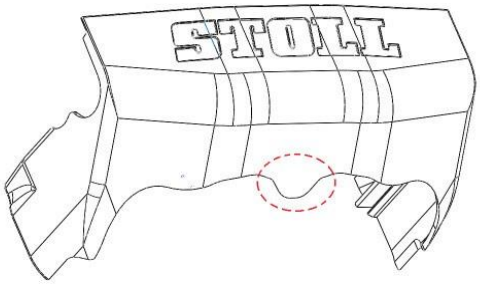

Wilhelm Stoll Maschinenfabrik GmbH
Bahnhofstr. 21
38268 Lengede / Germany

Geschäftsführer: Lubomír Stoklásek,
Telefon +49 5344 20-0 · Fax +49 5344 20-137
service@stoll-germany.com · www.stoll-germany.com

Handelsregister Hildesheim
HRB Reg.-Nr. 100823
USt.-ID-Nr. DE 116295948 · St.-Nr.: 38 / 206 / 36317

Technische Information

Stoll Frontlader

Montage:

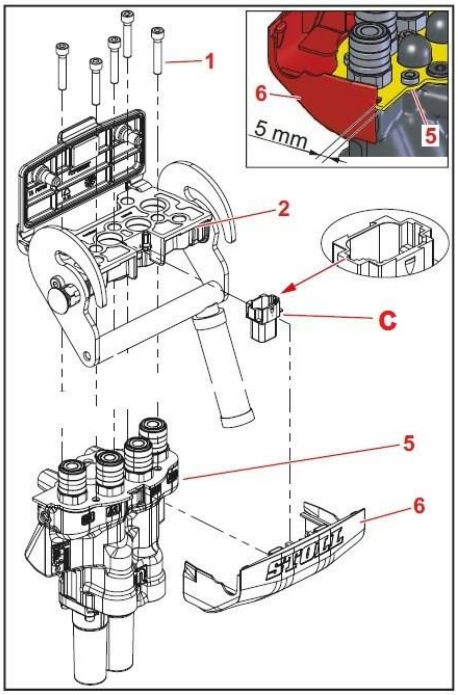

1. Frontcover (6) auf das Ventil (5) schieben, bis ca. 5mm vor der Blechkante.

2. Elektrik-Steckverbinder vom Kabelende (c) des Relaiskabelbaums an dem Frontcover (6) einsetzen, Kabel (7) nicht wie auf dem Bild beschrieben, sondern durch die im Frontcover geschnittene Freimachung nach unten herausführen.

- Die Nut des Steckverbinders (c) zeigt zum Hydrofix-Unterteil (2), die Feder zum Frontcover (6).

- Achten Sie darauf, dass Sie das Kabel nicht einquetschen!

3. Hydrofix-Unterteil (2) auf das Ventil schieben, nicht ganz bis unten.

4. Steckverbinder vom Kabelende (c) leicht schräg stellen, so dass er beim Zusammenführen des Frontcovers und der Hydrofix-Oberteils in die Führungen und Auflagen (siehe Pfeile im unteren Bild) gleitet.

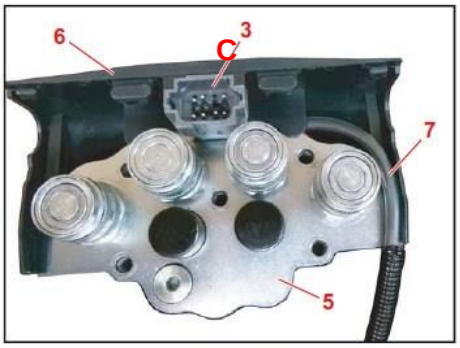

5. Frontcover (6) ganz einschieben, Hydrofix-Unterteil (2) gleichzeitig vorsichtig nach unten drücken.

6. Hydrofix-Unterteil (2) mit den 5 Schrauben (1) befestigen:
   - Mittlere Schraube zuerst anziehen.
   - Schrauben gleichmäßig anziehen.

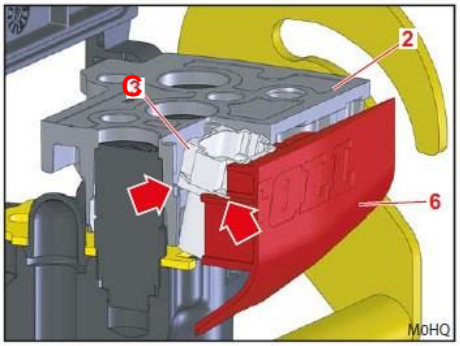

7. Das andere Ende des Relaiskabelbaums mit dem Steckverbinder vom Kabelende (X2) verbinden, bis dieser hörbar einrastet.
8. Programmierung der Steuerung auf den Relaiskabelbaum

Wilhelm Stoll Maschinenfabrik GmbH
Bahnhofstr. 21
38268 Lengede / Germany

Geschäftsführer: Lubomír Stoklásek,
Telefon +49 5344 20-0 · Fax +49 5344 20-137
service@stoll-germany.com · www.stoll-germany.com

Handelsregister Hildesheim
HRB Reg.-Nr. 100823
USt.-ID-Nr. DE 116295948 · St.-Nr.: 38 / 206 / 36317